ТАТПРОФ

Каталог профилей ПАС для общестроительного направления

КОМПАНИЯ«ТАТПРОФ»

Компания «ТАТПРОФ» предлагает Вам поставки алюминиевого профиля на взаимовыгодных условиях.

«ТАТПРОФ» в течении 25 лет работает на рынке экструзионных алюминиевых профилей, является безусловным лидером отрасли в РФ. Продукция компании широко известна на рынках России и стран СНГ.

Ведущие производители в различных отраслях уже оценили преимущества работы с компанией «ТАТПРОФ»:

1. Высокая надежность поставок по срокам и по качеству за счет
- Масштаба производства: современные прессовые комплексы, производящие 6000 тн/месяц;
- Производственной системы ТАТПРОФ (NPS) направленной на обеспечение 0% брака;
- Сертификацией производства по стандартам ISO и DIN, и собственными разработками Smart Extrusion;
- Лучших мировых практик в организации технологических и логистических потоков;
2. Гарантия лучшего ценового предложения сейчас и в долгосрочный перспективе, за счет
- Четкого следования выбранной стратегии лидерства по издержкам,
- Безусловного лидерства по объемам производства, эффект масштаба.
3. Формула расчета цены в ТАТПРОФ беспрецедентна на рынке РФ своей прозрачностью и прогнозируемостью, являясь прямым отображением стоимости алюминиевого сырья на I.ME и фиксированной стоимости переработки профиля;
4. Срок изготовления заказа 7-25дней;
5. Минимальный объем заказа по одной номенклатуре – от 250кг;

На сегодняшний день Группа Компаний «ТАТПРОФ»- это несколько крупных производств, основными из которых являются:

- прессование алюминиевого профиля,
- нанесение полимерно-порошкового покрытия,
- нанесение анодированного покрытия,
-участок дополнительной механической обработки профиля, вплоть до конечного изделия;

Будем рады видеть Вас в числе своих партнеров!

Разместите Ваш заказ одним из удобных для Вас способов:

телефон: +7(8552)77-85-80
e-mail: profil@tatprof.ru
форма для связи на сайте: www.tatprof.ru
адрес: 423802, Республика Татарстан, г. Набережные Челны, ул. Профильная, 53

ПРОФИЛЬ ПАС ДЛЯ СОРТАМЕНТА. ОБЩЕСТРОИТЕЛЬНЫЙ ПРОФИЛЬ

Общестроительный алюминиевый профиль является одним из лучших строительных материалов. Прочность и долговечность, наряду с легким весом, делают алюминий просто незаменимым материалом в ряде конструкций. Кроме того, этот профиль отличает от профилей из других материалов высокая экологичность, поэтому как он не содержит примесей тяжелых металлов. Требования по уходу за алюминиевым профилем минимальны, он не подвергается коррозии и устойчив к прочим внешним воздействиям. Общестроительный профиль применяется для производства дверей, окон, перил, труб, разъемов, изготовления фасадных конструкций любого уровня сложности.

К преимуществам алюминиевого профиля также стоит отнести высокую звукоизоляцию материала, большую стойкость к ударным нагрузкам, высокую водонепроницаемость и хорошую огнестойкость.

Алюминиевые общестроительные профили «ТАТПРОФ» изготовляются из первоклассного сырья методом горячего прессования на гидравлических прессах. Своевременное оборудование позволяет нам получить высококачественный профиль практический любой сложной геометрии сечения.

Наши гарантии:

- Гарантия сроков поставки,прописанная в договоре повышенной ответственностью поставщика;
- Гарантия качества сплава, полученного из первичного сырья;

Наши преимущества:

- Надежность и сроки поставок 7-14 дней;
- Лучшее ценовое предложение;

Условия поставки:

- Минимальный заказ от одной упаковки;
- Предоплата 20%;

423802,
Российская Федерация,
г. Набережные Челны,
ул. Профильная, 53.

+7 (8552) 77-85-80

profil@tatprof.ru
www.tatprof.ru

ТАТПРОФ

ПРОФИЛЬ ПАС ДЛЯ СОРТАМЕНТА. ТРУБА ПРЯМОУГОЛЬНАЯ

№	размер, мм			уд.вес, кг/п.м.
	H	B	S	
1	20	10	1,50	0,220
2	25	12	1,50	0,276
3	30	15	1,50	0,342
4	30	15	2,00	0,440
5	30	20	2,00	0,499
6	33	20	2,00	0,531
7	40	20	1,25	0,390
8	40	20	1,50	0,463
9	40	20	2,00	0,607
10	40	20	3,00	0,878
11	40	25	1,50	0,504
12	40	25	2,00	0,661
13	40	30	2,00	0,715
14	50	20	2,00	0,715
15	50	30	2,00	0,824
16	50	30	3,00	1,203
17	60	25	2,00	0,878
18	60	30	2,00	0,932
19	60	30	3,00	0,932
20	60	40	2,00	1,041
21	60	40	3,00	1,519
22	60	40	4,00	1,995
23	80	20	2,00	1,041
24	80	40	2,00	1,257
25	80	40	3,00	1,853
26	80	40	4,00	2,428
27	80	50	4,00	2,645
28	80	60	4,00	2,862
29	100	20	2,00	1,257
30	100	30	2,00	1,336
31	100	40	4,00	2,861
32	120	60	4,00	3,729
33	150	40	2,50	2,507
34	180	40	4,00	4,560
35	250	80	2,50	4,404

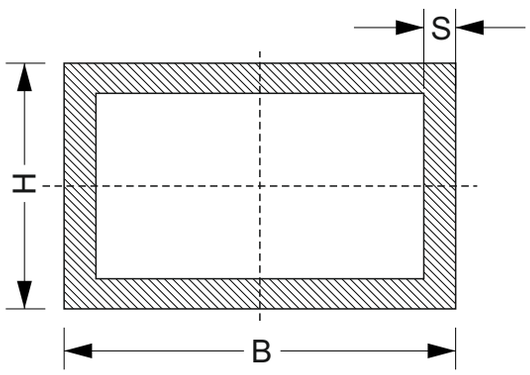

423802,
Российская Федерация,
г. Набережные Челны,
ул. Профильная, 53.

+7 (8552) 77-85-80

profil@tatprof.ru
www.tatprof.ru

ТАТПРОФ

ПРОФИЛЬ ПАС ДЛЯ СОРТАМЕНТА. ТРУБА КВАДРАТНАЯ

№	размер, мм		уд.вес, кг/п.м.
	H	S	
1	15	1,50	0,220
2	20	1,50	0,301
3	20	2,00	0,390
4	25	1,50	0,382
5	25	2,00	0,499
6	30	1,50	0,463
7	30	2,00	0,607
8	30	3,00	0,878
9	40	1,50	0,626
10	40	2,00	0,823
11	40	3,00	1,203
12	50	1,50	0,788
13	50	2,00	1,040
14	50	3,00	1,528
15	50	4,00	1,995
16	60	2,00	1,257
17	60	3,00	1,854
18	60	4,00	2,428
19	80	3,00	2,504
20	80	4,00	2,862
21	100	2,00	2,125
22	100	4,00	4,163
23	120	5,00	6,233

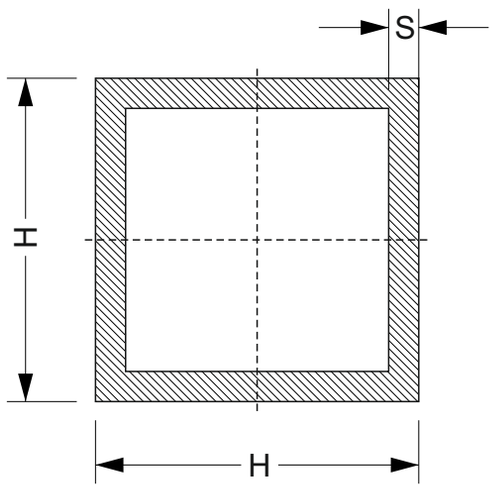

423802,
Российская Федерация,
г. Набережные Челны,
ул. Профильная, 53.

+7 (8552) 77-85-80

profil@tatprof.ru
www.tatprof.ru

ТАТПРОФ

ПРОФИЛЬ ПАС ДЛЯ СОРТАМЕНТА. УГОЛОК НЕРАВНОПОЛОЧНЫЙ

№	размер, мм			уд.вес, кг/п.м.
	H	B	S	
1	15	10	2,00	0,125
2	28	20	2,00	0,248
3	30	10	1,50	0,177
4	30	15	1,50	0,178
5	30	15	2,00	0,233
6	30	20	2,00	0,260
7	30	27	3,00	0,439
8	35	10	1,50	0,177
9	40	20	2,00	0,314
10	50	20	2,00	0,368
11	50	25	3,00	0,585
12	50	30	2,00	0,423
13	60	20	2,00	0,422
14	60	40	2,00	0,531
15	60	40	4,00	1,041
16	60	40	5,00	1,287
17	80	40	3,00	0,951
18	80	40	4,00	1,257
19	80	40	6,00	1,854
20	100	40	3,00	1,114
21	100	50	5,00	1,965
22	108	20	2,00	0,680
23	120	40	3,00	1,276
24	200	20	3,00	1,758

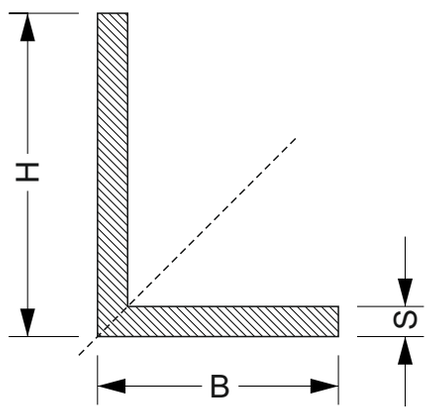

423802,
Российская Федерация,
г. Набережные Челны,
ул. Профильная, 53.

+7 (8552) 77-85-80

profil@tatprof.ru
www.tatprof.ru

ТАТПРОФ

ПРОФИЛЬ ПАС ДЛЯ СОРТАМЕНТА. УГОЛОК РАВНОПОЛОЧНЫЙ

№	размер, мм		уд.вес, кг/п.м.
	H	S	
1	10	1,20	0,061
2	15	1,50	0,116
3	20	1,50	0,156
4	20	2,00	0,206
5	25	1,50	0,197
6	25	1,70	0,223
7	25	2,00	0,260
8	25	3,00	0,382
9	30	1,50	0,237
10	30	2,00	0,314
11	30	3,00	0,463
12	35	2,00	0,368
13	40	1,50	0,319
14	40	1,80	0,381
15	40	2,00	0,423
16	40	3,00	0,626
17	40	4,00	0,824
18	40	5,00	1,016
19	45	1,80	0,430
20	50	1,50	0,400
21	50	2,00	0,531
22	50	2,50	0,660
23	50	3,00	0,788
24	50	4,00	1,040
25	50	5,00	1,287
26	55	3,00	0,867
27	60	2,00	0,639
28	60	3,00	0,951
29	60	5,00	1,558
30	70	2,50	0,931
31	80	3,00	1,276
32	80	6,00	2,503
33	80	8,00	3,295
34	90	5,00	2,371
35	100	5,00	5,132
36	100	6,00	3,154
37	100	8,00	4,180
38	100	10,00	5,149

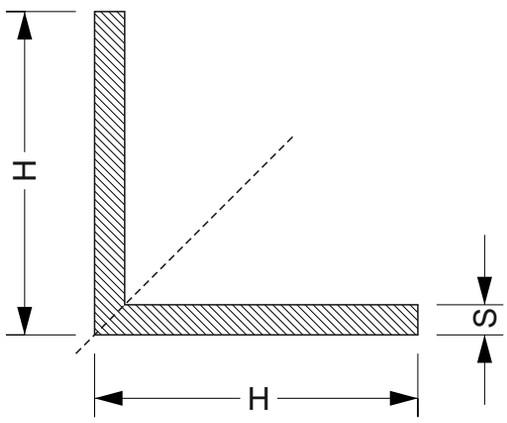

423802,
Российская Федерация,
г. Набережные Челны,
ул. Профильная, 53.

+7 (8552) 77-85-80

profil@tatprof.ru
www.tatprof.ru

ТАТПРОФ

ПРОФИЛЬ ПАС ДЛЯ СОРТАМЕНТА. ТРУБА КРУГЛАЯ

№	размер, мм D	размер, мм h	уд.вес, кг/п.м.
1	8	1,00	0,059
2	10	1,00	0,077
3	10	1,50	0,108
4	10	2,00	0,136
5	12	1,00	0,094
6	12	2,45	0,199
7	13	1,00	0,102
8	16	0,80	0,104
9	16	1,00	0,128
10	16	1,30	0,162
11	16	1,50	0,185
12	16	2,00	0,238
13	16	3,80	0,393
14	18	1,50	0,210
15	18	3,50	0,432
16	19	1,20	0,182
17	20	1,40	0,222
18	20	1,50	0,236
19	20	2,00	0,307
20	20	4,00	0,545
21	22	1,20	0,212
22	22	1,50	0,261
23	22	2,00	0,341
24	22,6	5,20	0,767
25	23	3,00	0,523
26	24	6,00	0,919
27	25	1,00	0,204
28	25	1,30	0,262
29	25	1,50	0,300
30	25	2,00	0,392
31	25	3,00	0,562
32	25	4,00	0,715
33	26	1,50	0,313
34	27,5	2,30	0,313
35	28	1,00	0,229
36	28	1,20	0,274
37	28	1,50	0,338
38	28	2,00	0,441
39	28	2,50	0,541
40	28	3,00	0,636
41	28	4,00	0,797
42	28,5	2,60	0,561
43	30	1,00	0,247

№	размер, мм D	размер, мм h	уд.вес, кг/п.м.
44	30	1,50	0,364
45	30	2,00	0,477
46	30	2,50	0,585
47	30	3,00	0,690
48	30	4,00	0,885
49	30	5,00	1,064
50	32	1,00	0,264
51	32	1,50	0,390
52	32	2,00	0,517
53	32	2,50	0,628
54	32	3,60	0,867
55	33	2,00	0,528
56	34	4,00	1,022
57	35	1,00	0,289
58	35	1,20	0,345
59	35	2,00	0,560
60	35,4	4,50	1,180
61	36	1,00	0,298
62	36	1,60	0,485
63	36	2,00	0,579
64	37,4	5,50	1,494
65	37	5,30	1,431
66	38	1,50	0,466
67	38	5,00	1,405
68	38	5,80	1,590
69	40	1,50	0,491
70	40	2,00	0,647
71	40	2,50	0,798
72	40	3,00	0,945
73	40	5,00	1,490
74	42	2,00	0,732
75	42	3,00	0,996
76	45	2,00	0,732
77	45	2,50	0,904
78	50	1,50	0,619
79	50	2,00	0,817
80	50	2,50	1,011
81	50	3,00	1,200
82	50	4,00	1,567
83	50	12,00	3,882
84	55	2,00	0,902
85	55	6,00	2,503
86	60	1,50	0,747

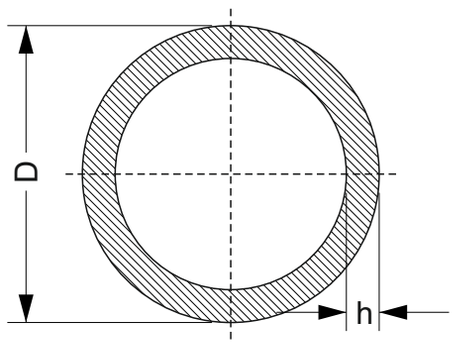

№	размер, мм D	размер, мм h	уд.вес, кг/п.м.
87	60	2,00	0,988
88	60	3,00	1,456
89	60	5,00	2,341
90	60	15,00	5,747
91	65	2,00	1,073
92	70	2,00	1,158
93	70	3,00	1,711
94	70	7,00	3,755
95	75	2,00	1,243
96	80	3,00	1,967
97	90	3,00	2,222
98	90	4,00	2,929
99	90	5,00	3,618
100	90	8,00	5,585
101	100	2,00	1,669
102	100	3,00	2,477
103	100	5,00	4,114
104	115	5,00	4,683
105	115	15,00	12,771
106	120	6,50	6,281
107	120	10,00	9,365
108	120	15,00	13,409
109	125	4,00	4,121
110	129	4,50	4,770
111	130	3,00	3,244
112	140	5,00	5,747
113	140	10,00	11,068
114	140	15,00	15,963
115	150	3,00	3,755
116	180	15,00	21,071
117	210	5,00	8,727
118	220	10,00	17,879

423802,
Российская Федерация,
г. Набережные Челны,
ул. Профильная, 53.

+7 (8552) 77-85-80

profil@tatprof.ru
www.tatprof.ru

ПРОФИЛЬ ПАС ДЛЯ СОРТАМЕНТА. ПРУТОК

№	размер, мм D	уд.вес, кг/п.м.
1	10	0,213
2	20	0,848
3	22	1,026
4	33	2,308
5	35	2,600
6	40	3,405
7	50	5,300

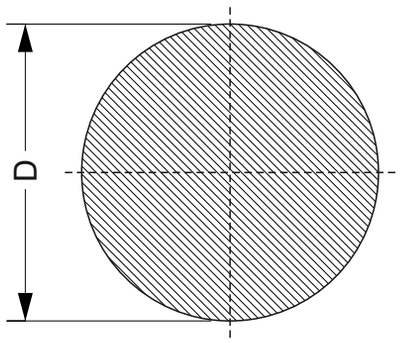

№	размер, мм H	B	уд.вес, кг/п.м.
1	4,9	4,9	0,065
2	15	35	1,417
3	15	70	2,835
4	20	30	1,62
5	25	55	3,712

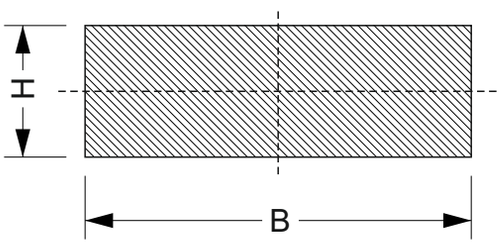

423802,
Российская Федерация,
г. Набережные Челны,
ул. Профильная, 53.

+7 (8552) 77-85-80

profil@tatprof.ru
www.tatprof.ru

ПРОФИЛЬ ПАС ДЛЯ СОРТАМЕНТА. ШИНА

№	размер, мм		уд.вес, кг/п.м.
	B	H	
1	15	2	0,010
2	20	2	0,108
3	20	3	0,162
4	22	5	0,298
5	25	3	0,203
6	25	4	0,271
7	27	1,9	0,136
8	27	5	0,366
9	30	2	0,162
10	30	3	0,244
11	30	4	0,325
12	30	6	0,488
13	30	8	0,650
14	30	10	0,813
15	35	4	0,379
16	40	2	0,217
17	40	3	0,325
18	40	4	0,433
19	40	5	0,542
20	40	6	0,650
21	40	8	0,867
22	40	10	1,084
23	50	4	0,542
24	50	5	0,677
25	50	6	0,813
26	50	8	1,084
27	50	10	1,355
28	60	4	0,650

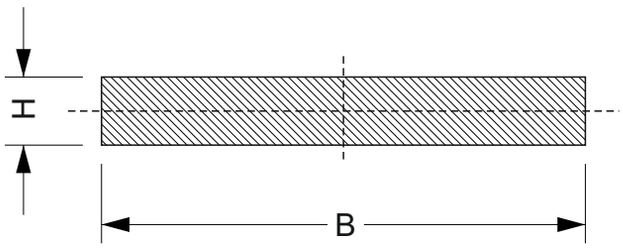

№	размер, мм		уд.вес, кг/п.м.
	B	H	
29	60	5	0,810
30	60	6	0,975
31	60	8	1,296
32	60	10	1,626
33	60	15	2,430
34	70	25	4,725
35	80	4	0,867
36	80	6	1,301
37	80	8	1,734
38	80	10	2,167
39	80	35	7,588
40	100	5	1,354
41	100	8	2,168
42	100	10	2,710
43	100	12	3,252
44	120	10	3,251
45	120	12	3,902

423802,
Российская Федерация,
г. Набережные Челны,
ул. Профильная, 53.

+7 (8552) 77-85-80

profil@tatprof.ru
www.tatprof.ru

ПРОФИЛЬ ПАС ДЛЯ СОРТАМЕНТА. ШВЕЛЛЕР

№	размер, мм			уд.вес, кг/п.м.
	B	H	S	
1	10	10	1,50	0,106
2	15	15	1,50	0,171
3	20	20	1,50	0,231
4	20	20	2,00	0,303
5	25	20	2,50	0,405
6	25	40	2,00	0,466
7	30	30	1,50	0,357
8	30	30	3,00	0,683
9	40	20	2,00	0,412
10	40	40	3,00	0,923
11	40,5	30	3,00	0,523
12	43	43	3,00	0,996
13	50	30	2,00	0,574
14	50	30	4,00	1,106
15	50	50	3,00	1,174
16	53,1	30	1,80	0,534
17	60	40	3,00	1,089
18	60	40	5,00	1,761
19	69,8	33	2,40	0,863
20	80	40	4,00	1,648
21	80	50	5,00	2,303
22	100	40	4,00	1,864
23	100	45	6,00	2,894
24	100	50	5,00	2,593
25	125	55	6,50	3,910
26	130	60	5,00	3,251
27	150	65	7,00	5,046
28	200	90	12	10,963

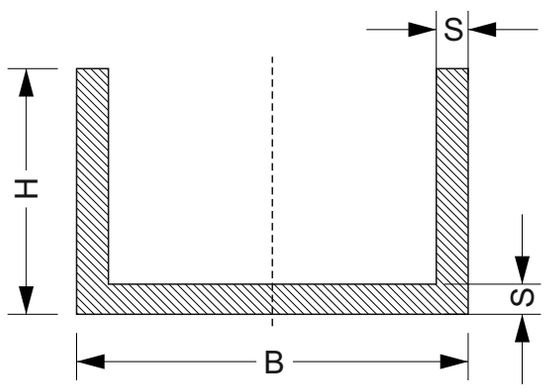

423802,
Российская Федерация,
г. Набережные Челны,
ул. Профильная, 53.

+7 (8552) 77-85-80

profil@tatprof.ru
www.tatprof.ru

ПРОФИЛЬ ПАС ДЛЯ СОРТАМЕНТА. ТАВР И ДВУТАВР

№	размер, мм			уд.вес, кг/п.м.
	B	H	S	
1	25	25	2,00	0,260
2	30	30	2,00	0,314
3	40	25	3,00	0,504
4	40	30	3,00	0,544
5	50	25	2,00	0,398
6	50	25	2,50	0,493
7	60	60	3,00	0,955
8	70	50	1,5	0,482

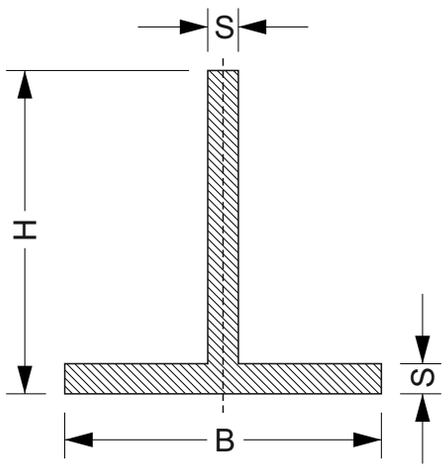

№	размер, мм				уд.вес, кг/п.м.
	B	H	S1	S2	
1	120	100	10	12	9,163

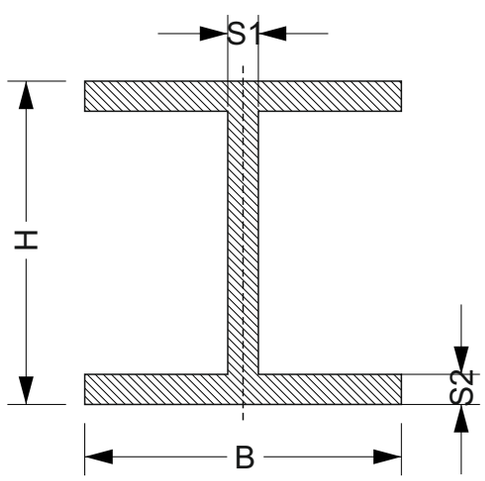

423802,
Российская Федерация,
г. Набережные Челны,
ул. Профильная, 53.

+7 (8552) 77-85-80

profil@tatprof.ru
www.tatprof.ru

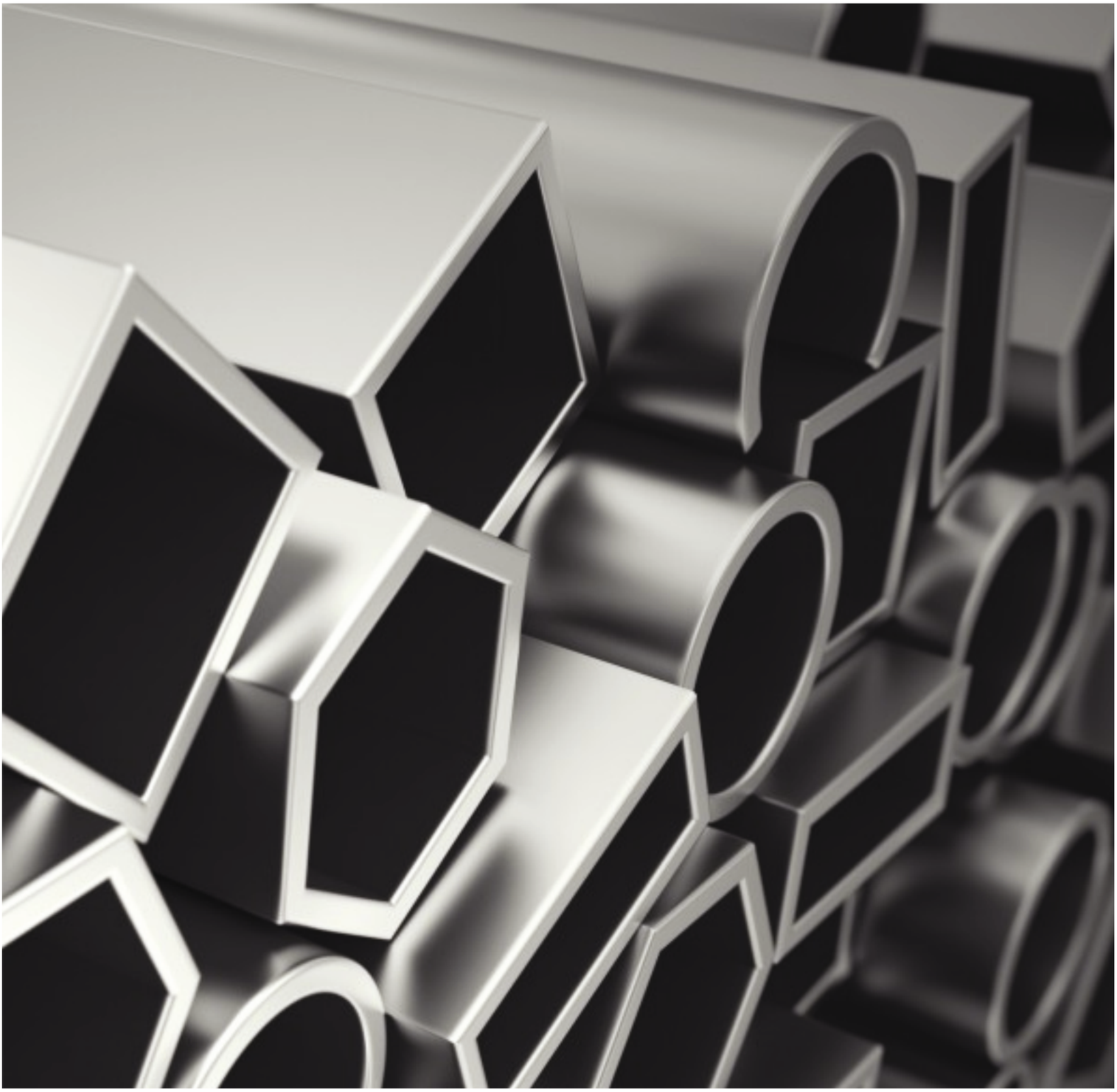

ТАТПРОФ
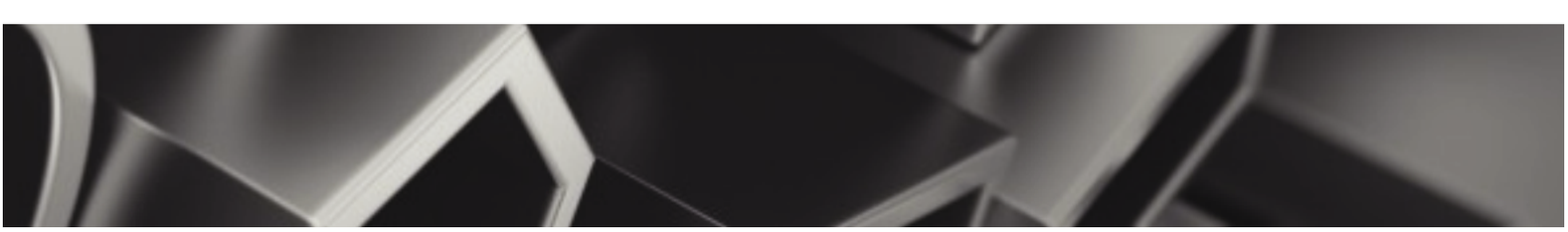
телефон: +7(8552) 77-85-80
e-mail: profil@tatprof.ru
форма для связи на сайте: www.tatprof.ru
адрес: 423802, Республика Татарстан,
г. Набережные Челны, ул. Профильная, 53